Scheda Tecnica Prodotto

GWF1100QF840

ELIA FL - Floodlight LED

ELIA FL è un proiettore LED per esterni, di piccola, media ed alta potenza per l'illuminazione delle aree esterne industriali, quali facciate, parcheggi e percorsi carrai o pedonali. Può essere installato a parete, a soffitto o a terra tramite la staffa in acciaio regolabile già fornita, oppure nella versione testa palo, grazie all'accessorio dedicato, per pali con diametro fino a 61 mm. Progettato in pressofusione di alluminio verniciato a polveri nero è disponibile in quattro dimensioni e potenze, alimentazione integrata nelle opzioni On/Off o DALI, tre tipologie di ottica da 30°, 60° e Asimmetrica, temperatura di colore 4.000 K (bianco neutro) ed indice di resa cromatica maggiore di 80. Resistente e duraturo, ELIA FL è stato progettato per resistere alle sovratensioni fino a 10KV, alle variazioni di temperatura da -30 °C a + 50 °C, alla penetrazione di acqua e polvere fino al grado IP66 e agli urti fino al grado IK08. ELIA FL è facile e veloce da installare grazie al peso contenuto e la staffa regolabile.

INFORMAZIONI GENERALI	-
Contesto	Illuminazione di industrie, Logistica, Facciate, Impianti sportivi
Tipo di apparecchio	Apparecchio per proiezione LED di piccola, media e alta potenza
Applicazione	Interno / Esterno
Codice digitale univoco (Datamatrix)	Attualmente non presente
Colore	Nero
Sorgente	LED
Potenza assorbita	150 W
Durata di vita LED	L80B50 (Tq25°) = 89.000h
Peso (kg)	4.5
Garanzia	5 anni
Temperatura di stoccaggio	-40°C +85°C
Temperatura di esercizio	-30°C +50°C
MATERIALI	-
Corpo	Alluminio pressofuso
Schermo	Vetro piano temperato sp. 4mm serigrafato con logo Gewiss
Gruppo ottico	Con struttura ottica ad alta efficienza
Guarnizioni	-
Gancio di chiusura	-
Viti esterne	Acciaio inox
Finitura colore	Verniciato a polveri
CERTIFICAZIONI E CLASSIFICAZIONI	-
Classificazione	-
Apparecchio a ridotta temperatura superficiale	-
Certificazione DIN 18032-3	Non disponibile
IPEA	-
Classe isolamento	I
Grado di protezione	IP66
Resistenza agli urti	IK08
Resistenza al filo incandescente	750 °C

CARATTERISTICHE OTTICHE E ILLUMINOTECNICHE	-
Ottica	30°
Controllo abbagliamento e luminanza	ULOR = 0%
Flusso luminoso apparecchio (lm)	19900
Efficienza luminosa (lm/W)*	133
Temperatura di colore	4000 K
Indice di resa cromatica	CRI 80
Tolleranza cromatica	SDCM = 5
Classe fotobiologica	RG0
Norma di riferimento	-
CARATTERISTICHE ELETTRICHE E GESTIONE DELLA LUCE	-
Tensione di alimentazione	100-240 V
Frequenza nominale (Hz)	50 / 60
Alimentatore	Incluso
Failure rate alimentatore	F10 = 50.000h Tq25°C
Dispositivo di protezione	Resistenza alle sovratensioni 10-6kV
Sistema di controllo	ON OFF
INSTALLAZIONE E MANUTENZIONE	-
Tipo di installazione e montaggio	Plafone - Parete - Terra
Inclinazione	Con regolazione della staffa già assemblata al prodotto
Cablaggio	Con cavo di alimentazione
Fissaggio	-
Sostituibilità sorgente luminosa	Da personale specializzato
Sostituibilità unità di alimentazione	Da personale specializzato
Vano di alimentazione	Integrato
Superficie massima esposta al vento	0,12 m²
	-
	-
	-
	-

DIMENSIONALE

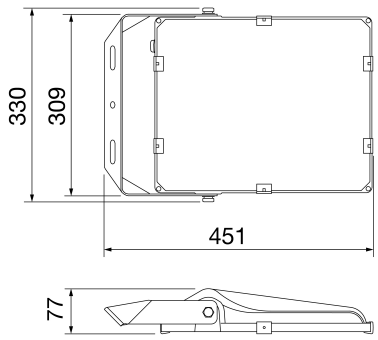

CURVA FOTOMETRICA

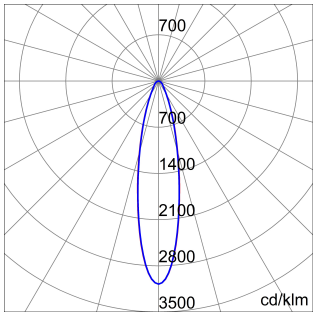

SIMBOLOGIA TECNICA

0,12 m²

IP	IK	GWT
IP66	IK08	750 °C

Dati, misure, disegni e foto sono riportati a mero titolo informativo e aggiornati al 20/04/2024. Potranno essere modificati in ogni momento, per cui si invita sempre a prendere visione all'ultima versione pubblicata sul sito www.gewiss.com. Flussi e potenze sono soggetti a una tolleranza di +/- 10%. Salvo diversa indicazione, i valori si riferiscono a una temperatura ambiente di 25 ° C. I termini di garanzia sono pubblicati all'indirizzo https://www.gewiss.com/it/en/company/landingpage/led-warranty. - 1 of 2

MARCHI/APPROVAZIONI

Dati, misure, disegni e foto sono riportati a mero titolo informativo e aggiornati al 20/04/2024. Potranno essere modificati in ogni momento, per cui si invita sempre a prendere visione all'ultima versione pubblicata sul sito www.gewiss.com. Flussi e potenze sono soggetti a una tolleranza di +/- 10%. Salvo diversa indicazione, i valori si riferiscono a una temperatura ambiente di 25 ° C. I termini di garanzia sono pubblicati all'indirizzo https://www.gewiss.com/it/en/company/landingpage/led-warranty.