Scheda Tecnica Prodotto

DX43125

RK

Componenti di percorso per i tubi protettivi rigidi serie RK con gradi di protezione IP40 e IP67.

Colore	Grigio RAL 7035	Grado di protezione	IP67
Tubi Ø (mm)	25	Tipo Materiale	Halogen free secondo norma EN 60754-2
Codice Electrocod	21221		

DIMENSIONALE

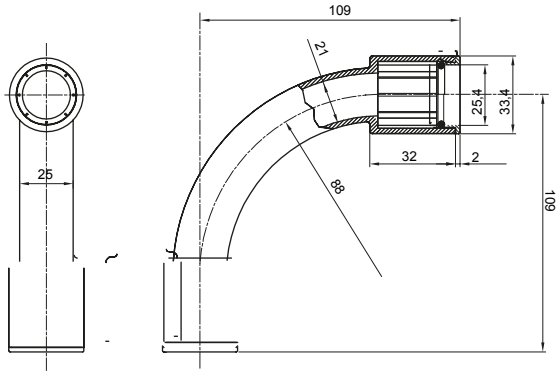

SIMBOLOGIA TECNICA

IP

IP67

HF HALOGEN FREE

MARCHI/APPROVAZIONI

GEWISS S.p.A. Via Domenico Bosatelli 1
24069 Cenate Sotto - Bergamo - Italy
tel. +39 035 94 61 11 fax +39 035 94 69 09

www.gewiss.com
sat@gewiss.com
aggiornamento del 26/04/2024

Dati, misure, disegni e foto sono riportati a mero titolo informativo e aggiornati al . Potranno essere modificati in ogni momento.