Fiche produit

GW38419

Gamme CENTRE DE DONNÉES

Système complet pour la connexion et la distribution de réseaux LAN dans des environnements résidentiels et tertiaires. La gamme comprend des solutions à fibre optique, des panneaux muraux, des armoires au sol et des produits de câblage en cuivre.
Les tableaux et les armoires de la gamme Data Center sont disponibles dans un large choix de modularité et de profondeurs (jusqu'à 1000 mm), pour s'adapter à tous les besoins des applications.
Fabriqués à partir de matériaux de haute qualité (le débit statique à pleine charge peut atteindre 1000 kg), les produits se caractérisent également par leur câblage simple (grâce à de grands volumes internes) et une personnalisation complète, avec des portes avant amovibles et réversibles.

Catégorie	Armoire murale 19"	Matière	Acier
Finition	Texturé	Couleur	Gris (RAL 7035)
Unité de câblage	15 U	Type de porte	Réversible
Ouverture de porte	180°	Capacité de charge statique	50 kilogramme
Nombre d'améliorations	2	Profondeur (mm)	600 mm
Dim. externes LxHxP (mm)	600x740x600	Indice de protection	IP20
Electrocod	3752		

DIMENSIONS

GW 38 406
GW 38 407
GW 38 408
GW 38 409
GW 38 418
GW 38 419

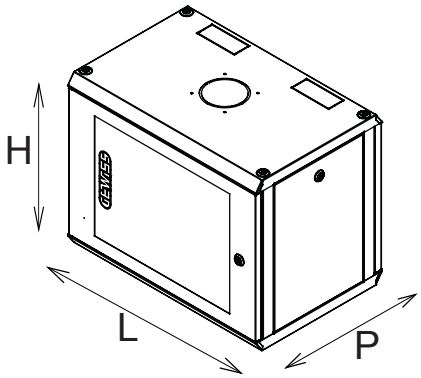

	H	L	P	

SYMBOLE TECHNIQUE

IP

IP20

NORMES ET HOMOLOGATIONS

CE

GEWISS S.A.S. 1, Rue du Rio Salado 91940
Les Ulis Cedex
Tel : +33 1 64 86 80 80

www.gewiss.com
www.gewiss@gewiss.fr
Dernière mise à jour 19/04/2024

Les caractéristiques, dimensions, dessins et images sont communiqués à titre purement informatif et peuvent faire l'objet de modification sans aucun préavis