Scheda Tecnica Prodotto

GW46418

46

Accessori e complementi tecnici per quadri distribuzione e automazione serie 46.

Colore	Grigio RAL 7035	Caratteristiche	Halogen free
Per quadri BxH (mm)	585x800	Adatto per	46QP - 46QM - 46QX
Codice Electrocod	0303	Materiale cerniera	Poliestere

DIMENSIONALE

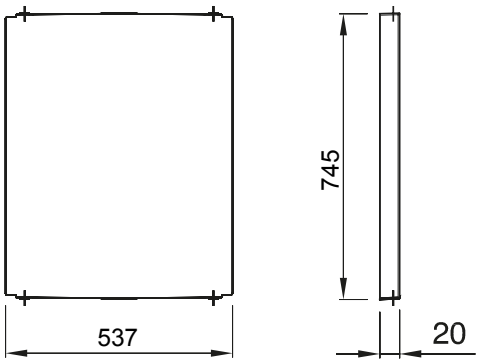

SIMBOLOGIA TECNICA

HF HALOGEN FREE

MARCHI/APPROVAZIONI

CE

GEWISS S.p.A. Via Domenico Bosatelli 1
24069 Cenate Sotto - Bergamo - Italy
tel. +39 035 94 61 11 fax +39 035 94 69 09

www.gewiss.com
sat@gewiss.com
aggiornamento del 12/10/2024

Dati, misure, disegni e foto sono riportati a mero titolo informativo e aggiornati al . Potranno essere modificati in ogni momento.