Fiche produit

GWF1510MA840

ELIA DL - LED Downlight

ELIA DL est un downlight LED encastrable pour l'éclairage des hall d'accueil, des couloirs et des espaces communs, en aluminium moulé blanc thermolaqué avec un diffuseur opale. Il est disponible en deux versions avec driver séparé On / Off ou DALI fourni dans le kit, une température de couleur de 4 000 K (blanc neutre) et un indice de rendu des couleurs supérieur à 80 ou supérieur à 90. ELIA DL a été conçu pour résister aux variations de température de -20 ° C à + 45 ° C et offre un indice d'étanchéité IP54 ainsi qu'une résistance aux chocs mécaniques IK06. Léger et facile à manipuler, ELIA DL est facile à installer grâce au connecteur pour le câblage électrique et au mécanisme de verrouillage rapide et simple des ailettes.

INFORMATIONS GÉNÉRALES	-
Contexte	Éclairage intérieur
Luminaire	Luminaire LED pour lumière diffuse
Application	Interne
Code numérique unique (Datamatrix)	Actuellement absent
Couleur	Blanc
Type de source lumineuse	LED
Puissance du système	25 W
Durée de vie LED	L80B50 (Tq25°) = 50.000h
Poids (kg)	0.8
Garantie	5 ans
Température de stockage	-20° +65°
Température de fonctionnement	-20° +45°
MATÉRIAUX	-
Corps	Aluminium moulé sous pression
Vasque	Polycarbonate
Optique	Diffuseur en polycarbonate opale
Joint	-
Crochet de verrouillage	-
Vis externe	-
Couleur	Revêtement en poudre
NORMES ET APPROBATIONS	-
Classification	-
Appareil avec température de surface réduite	-
Certification DIN 18032-3	Non disponible
IPEA	-
Classe isolement	II
Indice de protection	IP40 - IP54
Résistance aux chocs	IK06
Test du fil incandescent	650 °C

CARACTÉRISTIQUES OPTIQUES ET D'ILLUMINATION	-
Optique	Opale large
Indice d'éblouissement unifié	-
Lumen en sortie (Lm)	2600
Efficacité (lm/W)	104
Température de couleur	4000 K
Index de rendu des couleurs	CRI 80
Déviation standard de correspondance de couleur	SDCM = 3
Classe de risque photobiologique	RG0
Norme	EN 60598 ;1; EN 60598-2 ;2; CEI/TR 62778 ; EN 62493
CARACTÉRISTIQUES ÉLECTRIQUES ET D'ÉCLAIRAGE	-
Tension d'alimentation	220-240 V
Fréquence nominale (Hz)	50 / 60
Driver	Externe - Inclus
Taux de défaillance du pilote	F025 (Tq=25 °C) = 50,000 h
Protection contre les surtensions	DM 0,5 kV
Système de commande	MARCHE/ARRÊT
INSTALLATION ET ENTRETIEN	-
Mouillage et installation	À encastrer
Inclination angle	-
Câblage	Avec borne de connexion sur le conducteur
Fixation	Par les ressorts intégrés au luminaire
Remplacement de la source lumineuse	Non remplaçable
Remplacement de l'appareillage d'alimentation	Par un professionnel
Boîte de conducteur	-
Surface maximale exposée au vent	-
	-
	-
	-
	-

DIMENSIONS

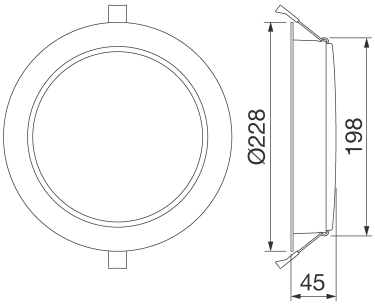

DISTRIBUTION PHOTOMETRIQUE

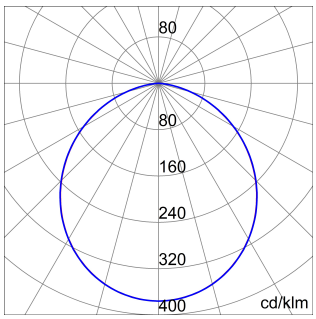

SYMBOLE TECHNIQUE

IP	IK	GWT
IP40 - IP54	IK06	650 °C

-

Les données, les mesures, les dessins et les photos sont présentés à titre informatif uniquement et mis à jour au 12/10/2024. Ils peuvent être modifiés à tout moment, vous êtes donc toujours invité à lire la dernière version publiée sur le site www.gewiss.com. Les flux et les puissances sont soumis à une tolérance de +/- 10%. Sauf indication contraire, les valeurs se réfèrent à une température ambiante de 25 ° C. Les conditions de garantie sont publiées sur https://www.gewiss.com/it/en/company/landingpage/led-warranty.

NORMES ET HOMOLOGATIONS

Les données, les mesures, les dessins et les photos sont présentés à titre informatif uniquement et mis à jour au 12/10/2024. Ils peuvent être modifiés à tout moment, vous êtes donc toujours invité à lire la dernière version publiée sur le site www.gewiss.com. Les flux et les puissances sont soumis à une tolérance de +/- 10%. Sauf indication contraire, les valeurs se réfèrent à une température ambiante de 25 ° C. Les conditions de garantie sont publiées sur https://www.gewiss.com/it/en/company/landingpage/led-warranty.