Fiche produit

GW84013M

Projecteur en aluminium coulé sous pression avec étrier zingué à chaud et peint de la même couleur que le corps. Doté d'une échelle goniométrique graduée pour faciliter l'orientation. Verre plat de 4 mm d'épaisseur, trempé et sérigraphié ; articulé sur le corps pour un accès rapide à l'intérieur du projecteur. Joint silicone antivieillissement.. Entrée d'alimentation par PG13,5 pour câbles de diamètre 6,5 ÷ 13 mm. Parabole en aluminium 99,85 % poli et à oxydation anodique. Plaque porte-composants en acier zingué. Bornier tripolaire à enclenchement rapide.

DIMENSIONS

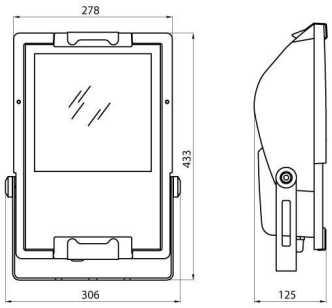

DISTRIBUTION PHOTOMETRIQUE

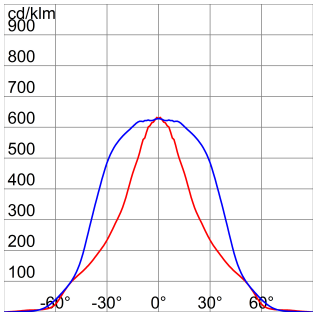

NORMES ET HOMOLOGATIONS

Les données, les mesures, les dessins et les photos sont présentés à titre informatif uniquement et mis à jour au 12/10/2024. Ils peuvent être modifiés à tout moment, vous êtes donc toujours invité à lire la dernière version publiée sur le site www.gewiss.com. Les flux et les puissances sont soumis à une tolérance de +/- 10%. Sauf indication contraire, les valeurs se réfèrent à une température ambiante de 25 ° C. Les conditions de garantie sont publiées sur https://www.gewiss.com/it/en/company/landingpage/led-warranty. - 1 of 1