Ficha Técnica Producto

GW44637

Serie 46

-

Para cuadros BxH (mm)	236x316	Para Armarios	44 CEP
Tipo de material	Chapa galvanizada	Código Electrocod	1320

DIMENSIONAL

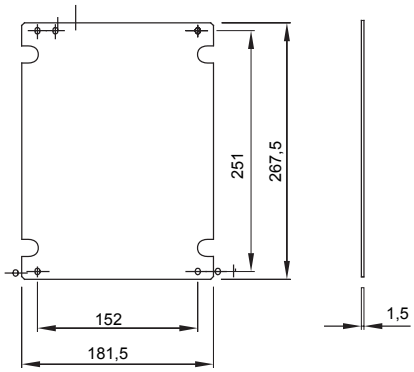

MARCAS/APROBACIONES

Reach Declaration

GEWISS S.p.A. Via Domenico Bosatelli 1
24069 Cenate Sotto - Bergamo - Italy
tel. +39 035 94 61 11 fax +39 035 94 69 09

www.gewiss.com
sat@gewiss.com
Última actualización 12/10/2024

Datos, medidas, dibujos y fotos son mostrados solamente a título informativo, siendo posible su modificación sin previo aviso