# Ficha Técnica Producto

## GW66593

Serie IB

Gama de conectores industriales con intensidad nominal de 125A, conformes con la norma IEC 60309, con interbloqueo eléctrico y protección magnetotérmica o magnetotérmica diferencial. La envolvente de la toma está fabricada en poliéster reforzado con fibra de vidrio, resistente a los rayos UV de acuerdo con la norma EN 62208, al impacto, al calor anormal y al fuego. La robustez y la resistencia del producto permiten su instalación en ambientes agresivos, donde las condiciones son críticas desde el punto de vista atmosférico y químico.

| | | | |
|---|---|---|---|
| Tipología | Vertical | Termopresión con bola | 200 °C |
| Resistencia a impactos a -20°C | 20 J | Grado de protección | IP66 |
| Nº polos | 3P+T | Resistencia a impactos | IK10 |
| Frecuencia | 50/60 Hz | Capacidad de apriete del terminal | 2,5-50 mm² cable flexible - 2,5-70 mm² cable rígido |
| Temperatura de uso | -25 +40 °C | Protección | Magnetotérmico + Diferencial |
| Código Electrocod | 2221 | Test del hilo incandescente | 850 °C (Base) - 960 °C (Envolvente) |
| Color | Azul | Interruptor | 125A 25 kA Curva C 30-3000 mA |
| Corriente nominal (A) | 125 | Referencia h | 9 |
| Tensión nominal | 200-250 V | Tipo de uso | Usos severos |

## DIMENSIONAL

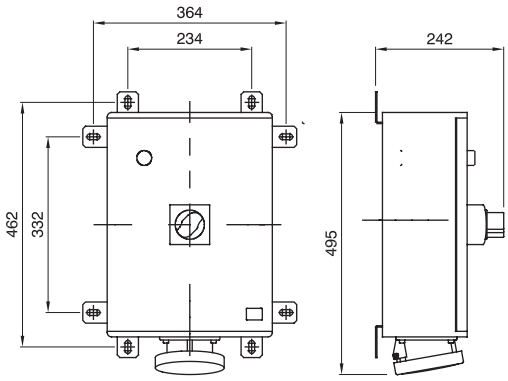


## SIMBOLOGÍA TÉCNICA

200 °C

**IP**

IP66

**IK**

IK10

**GWT**

850 °C (Base) - 960 °C (Envolvente)

## MARCAS/APROBACIONES

Reach Declaration

CE

GEWISS S.p.A. Via Domenico Bosatelli 1
24069 Cenate Sotto - Bergamo - Italy
tel. +39 035 94 61 11 fax +39 035 94 69 09

www.gewiss.com
sat@gewiss.com
Última actualización 12/10/2024

Datos, medidas, dibujos y fotos son mostrados solamente a título informativo, siendo posible su modificación sin previo aviso