# Ficha Técnica Producto

## GWD9457B

MSX

Descripción Interruttore non automatico scatolato
Código MSXM 1600
Nº polos 3P
Corriente nominal 1600 A
Disparador -

| | | | |
|---|---|---|---|
| **CARACTERÍSTICAS ELÉCTRICAS** | - | **CARACTERÍSTICAS MECÁNICAS** | - |
| Norma de referencia | IEC/EN 60947-2 | Ejecución | Fijo |
| Categoría de uso | AC-23A, DC-22A | Montaje en carril DIN | No |
| Frecuencia nominal (Hz) | 50 / 60 | Se puede equipar con mando motor | Si |
| Tensión nominal de funcionamiento (Ue) | 690 Vac - 250 Vdc | Enclavamiento compatible | Cable (mecanismo en dotación) |
| Tensión nominal de tensión soportada (Uimp) | 8 kV | Terminales suministrados | RC trasera |
| Categoría de sobretensiones | IV | Posición de montaje | Cualquier |
| Tensión de aislamiento (Ui) | 800 V | Alimentación aguas arriba/aguas abajo | Si |
| Regulación térmica | - | Durabilidad eléctrica (415Vac) | 2.000 ciclos |
| Regulación magnética | - | Durabilidad mecánica | 5.000 ciclos |
| Protección del neutro | - | Temperatura de empleo | -5°C +65°C |
| Potencia total disipada | 168.96 W | Temperatura de almacenaje | -20° +65° |
| Capacidad nominal de cierre en cortocircuito (Icm) | 45 | Peso (kg) | 24.9 |
| Corriente admisible de corta duración para 0,3s (Icw) | 20 kA | Ancho | 210 mm |
| Ajuste de IDN | - | Altura | 370 mm |
| Ajuste DT | - | Profundidad | 140 mm |
| **CAPACIDAD DE CORTE EXTREMA UCI** | - | **CAPACIDAD DE CORTE DE SERVICIO (ICS)** | - |
| 220/240Vac | - | 220/240Vac | - |
| 400/415Vac | - | 400/415Vac | - |
| 440Vac | - | 440Vac | - |
| 525Vac | - | 525Vac | - |
| 690Vac | - | 690Vac | - |
| 250Vdc | - | 250Vdc | - |

## DIMENSIONAL

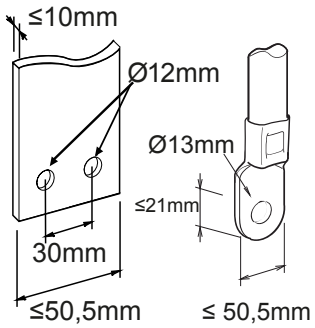


GEWISS S.p.A. Via Domenico Bosatelli 1
24069 Cenate Sotto - Bergamo - Italy
tel. +39 035 94 61 11 fax +39 035 94 69 09

www.gewiss.com
sat@gewiss.com
Última actualización 12/10/2024

Datos, medidas, dibujos y fotos son mostrados solamente a título informativo, siendo posible su modificación sin previo aviso

## MARCAS/APROBACIONES

CE