Produktdatenblatt

GWF1101VH840

Auf Anfrage

ELIA FL ist ein LED-Scheinwerfer, der in Ausführungen mit niedriger, mittlerer und hoher Leistung für die Beleuchtung von Flächen in Industriebereichen, Parkflächen, Zugänge oder Auffahrten erhältlich ist. Die Montage an Decke, Wand oder am Boden erfolgt mittels verstellbarem Bügel Für den Mastaufsatz ist ein spezielles Zubehörs in schwarzer Farbe gesondert zu bestellen. Die Leuchte besteht aus schwarz pulverbeschichtetem Aluminiumdruckguss und ist in vier Größen und Stärken erhältlich. Das integrierte Netzteil ist in den Ausführungen ON/OFF oder DALI sowie drei Optiken (30°, 60° und asymmetrisch) Farbtemperatur 4.000K (Neutralweiß) und einem Farbwiedergabeindex von mehr als 80 erhältlich. ELIA FL ist robust und langlebig und wurde für Spannungsspitzen von bis zu 10 kV und Temperaturschwankungen von -30 °C bis +50 °C ausgelegt und bietet Schutz vor dem Eindringen von Feuchtigkeit und Staub bis IP66 und ist stoßfest bis IK08. ELIA FL ist dank seines geringen Gewichts und der einstellbaren Halterung schnell und einfach zu installieren.

ALLGEMEINE INFORMATIONEN	-
Kontext	Industrie, Logistik, Fassade, Sport
Leuchte	LED-Leuchte mit kleiner, mittlerer und hoher Lumen-Leistung
Anwendung	Innen-/Aussenbereich
Eindeutiger digitaler Code (Datamatrix)	Derzeit nicht vorhanden
Farbe	Schwarz
Art der Lichtquelle	LED
System leistung	200 W
Lebensdauer	L80B50 (Tq25°) = 89.000h
Gewicht (kg)	6.3
Garantie	5 Jahre
Lagertemperatur	-40° +80°
Betriebstemperatur	-30° +50°
MATERIALIEN	-
Gehäuse	Aluminiumdruckguß
Abdeckung	Flaches, gehärtetes Glas 4 mm dick mit Gewiss-Logo
Optik	Mit hocheffizientem Optiksystem
Dichtung	-
Sperrhaken	-
Externe Schraube	Edelstahl
Farbe	Pulverbeschichtung
NORMEN UND ZERTIFIKATE	-
Klassifikation	-
Leuchte mit reduzierter Oberflächentemperatur	-
Zertifikat nach DIN 18032-3	Nicht verfügbar
IPEA	-
Isolations- klasse	I
Schutzart	IP66
Schlagfestigkeit	IK08
Glühdrahtprüfung	750 °C

OPTIK- UND BELEUCHTUNGSMERKMALE	-
Optik	60°
Unified Glare-Stufe	ULOR = 0%
Bemessungslichtstrom (lm)	27100
Leuchten Lichtausbeute (lm/W)*	136
Farb- temperatur	4000 K
Farbrendering-Index	CRI 80
Standardabweichungs-Farbabgleich	SDCM = 5
Photobiologische Risikoklasse	RG0
Standard	-
ELETRISCHE UND BELEUCHTUNGSMERKMALE	-
Versorgungs- spannung	220-240 V
Bemessungs- frequenz (Hz)	50 / 60
Treiber	Einschließlich
Treiber-Fehlerrate	F10 = 60.000h Tq 25°C
Überspannungsschutz	Überspannungsschutz 6-4 Kv
Steuerungssystem	DALI
INSTALLATION UND WARTUNG	-
Montage und Installation	Decke - Wand - Boden
Neigungswinkel	Mit montierter Halterung
Anschluss	Mit Stromkabel
Befestigung	-
Austauschbarkeit der Lichtquelle	Von Fachleuten
Schaltgerät-Austauschbarkeit	Von Fachleuten
Treiberdose	Integrierte
Maximale Windangriffsfläche	0,15 m²
	-
	-
	-
	-

Abmessungen

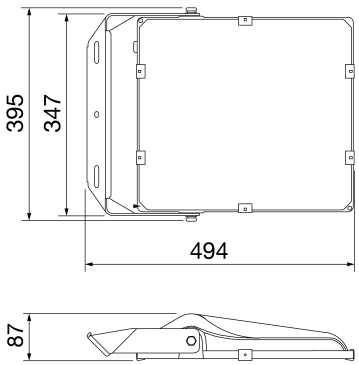

Lichtverteilungskurve

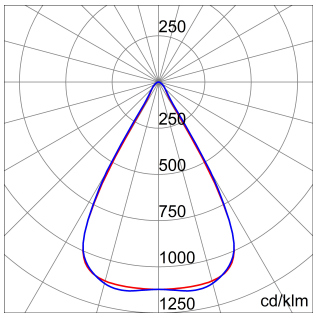

Technische Symbole

0,15 m²

IP	IK	GWT
IP66	IK08	750 °C

Daten, Maße, Ansichten und Bilder dienen nur zu Informationszwecken, letzte Aktualisierung 12/10/2024. Sie können jederzeit ohne Ankündigung geändert werden. Es wird daher immer empfohlen, die zuletzt auf der Website www.gewiss.com veröffentlichte aktuelle Version zu lesen. Die Lichtströme und die Systemleistung unterliegen einer Toleranz von +/- 10%. Sofern nicht anders angegeben, gelten die Werte für eine Umgebungstemperatur von 25 ° C. Garantiebedingungen unter https://www.gewiss.com/it/en/company/landingpage/led-warranty - 1 of 2

Normen / Richtlinien