# Scheda Tecnica Prodotto

## GW52044

GW FIT

Sistema di accessori e complementi per l'installazione elettrica per la realizzazione di impianti in ambito residenziale, terziario ed industriale. Il sistema è composto da elementi di fissaggio per tubi e cavi, pressacavi, accessori per tubi rigidi (Serie RK) e guaine flessibili (Serie DF). Completano il sistema un'ampia varietà di fascette e morsettiere (Serie 52 FS e Serie 44).

| | | | |
|---|---|---|---|
| Colore | Grigio RAL 7035 | Grado di protezione | IP68 |
| Materiale | Nylon | Per cavi Ø (mm) | da 10 a 14 |
| Passo metrico | 20x1,5 | Ø foro di montaggio (mm) | 20 |
| Descrizione | Pressacavo | Filettatura | M20 |
| Resistenza al filo incandescente | 650 °C | Temperatura di impiego | -25 +65 °C |
| Codice Electrocod | 36B | Normativa | EN 50262 - IEC 62444 - IEC/EN 60243 |

**COMPORTAMENTO AGLI AGENTI CHIMICI ED ATMOSFERICI**

| Soluzione salina | Acidi | | Basi | | Solventi | | | | Olio minerale | Raggi UV |
|---|---|---|---|---|---|---|---|---|---|---|
| | Concentrati | Diluiti | Concentrate | Diluite | Esano | Benzolo | Acetone | Alcool etilico | | |
| Resistente | Resistenza limitata | Resistenza limitata | Resistente | Resistente | Resistente | Resistente | Resistente | Resistente | Resistente | Resistenza limitata |

## DIMENSIONALE

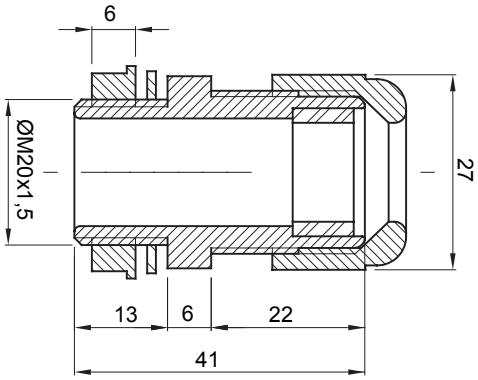


## SIMBOLOGIA TECNICA

| IP | GWT | INSTALLAZIONE |
|---|---|---|
| IP68 | 650 °C | -25 +65 °C |

## MARCHI/APPROVAZIONI

Reach Declaration

GEWISS S.p.A. Via Domenico Bosatelli 1
24069 Cenate Sotto - Bergamo - Italy
tel. +39 035 94 61 11 fax +39 035 94 69 09

www.gewiss.com
sat@gewiss.com
aggiornamento del 12/10/2024

Dati, misure, disegni e foto sono riportati a mero titolo informativo e aggiornati al . Potranno essere modificati in ogni momento.