Product Data Sheet

GW52025

GW FIT קו מוצרי

מערכות אביזרים למתקנים חשמליים המשמשים ליישומי מגורים, יישומים שלישוניים ויישומי תעשייה. המערכת כוללת תפסנים המערכת גם כוללת .(DF סדרה) PG וצינורות גמישים (RK סדרה)לצינורות וכבלים, מחברי כבלים, אביזרים לצינורות קשיחים (44 מקו המוצרים) ומהדקים (52FS מקו המוצרים)מגוון רחב של אזיקונים.

צבע	RAL 7035אפור	IP דרגה	IP66
חומר	ניילון	(מ"מ)עבור כבלים קוטר	16 עד 13 -מ
פסיעה PG	16	(מ"מ)עבור חיצוני צינורות	20
(מ"מ)התקנה קוטר חור	23	תיאור	כניסת כבל
בדיקת תיל לוהט	650 °C	טמפרטורת הפעלה	-25 +65 °C
קוד חשמלי	36B	סטנדרט	EN 50262 - IEC62444 - DIN 40430

DIMENSIONAL

PG 16

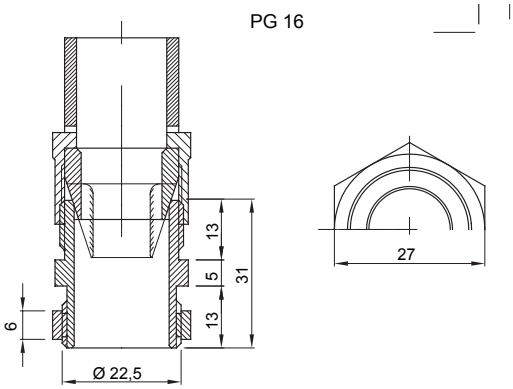

TECHNICAL SYMBOLOGY

IP	GWT
IP66	650 °C

STANDARDS/APPROVALS

CE

GEWISS S.p.A. Via Domenico Bosatelli 1
24069 Cenate Sotto - Bergamo - Italy
tel. +39 035 94 61 11 fax +39 035 94 69 09

www.gewiss.com
sat@gewiss.com
Last update 09/11/2024

Data, measures, designs and pictures are shown only as informative purposes, and could be changed without previous notice