Product Data Sheet

GW44139

CE44 קו מוצרי

ובתקן (CEI 23-48) EN 60670-1 קופסאות הסתעפות אטומות למים להתקנה על טיח העומדות בתקן - 44 CE קו המוצרים IP44, ועשויות מטכנו-פולימר בעל ביצועים גבוהים. קו המוצרים כולל גרסאות עם דרגות הגנה (CEI 23-94) IEC 60670-22 בורג/שטוח, לחיצה/שקוף, עמוק/עם דפנות חלקות או עם כניסות כבל מהירות וסוגים שונים של מכסים: אטום IP56, IP55. מתאים. (GWT 960°C עד) ניתן להשיג בחומרים שונים המתכבים מעצמם. (סיבוב, או ממתכת 1/4 מפלסטיק, גם) להסתעפויות רגילות, לשימושים מיוחדים ולשימושים תעשייתיים

בידודclass	II (לפי תקן IEC 61140)	צבע	RAL 7035אפור
IP דרגה	IP56	חומר	GWPLAST 75טכנו-פולימר
זעזוע התנגדות	IK08	גובה אפקטיבי לתחתית	119 מ"מ
עומקx גובהx קוטר פנימי אורך (מ"מ)	300x220x170	קוטר מרבי של חורים אפשרי	54 mm
בורג(מס' וסוג) מכסה	4 מבודדים עם ציר ניתנים לאטימה	יישום	הסתעפויות רגילות
בדיקת תיל לוהט	650 °C	צבע מכסה	שקוף
מכסה	שטוח מוברג	טמפרטורת הפעלה	-25 +60°C
סוג חומר	נטול הלוגן בהתאם לתקן EN 60754-2	קוד חשמלי	02210
לחץ תרמי עם כדור	85 °C	מומנט הידוק ברגים	1.8 Newton/Meter
סוג תחתית	קיבולת גדולה	קירות	חלק
אביזרים עבור שחזור בידוד	GW44621, GW44622		

DIMENSIONAL

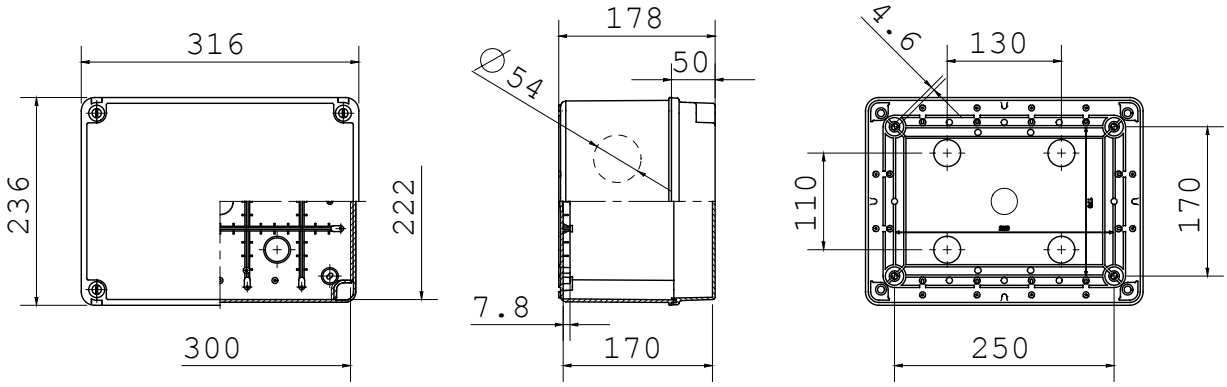

TECHNICAL SYMBOLOGY

EN 61140
II (לפי תקן IEC 61140)

IP
IP56
IK08

GWT
650 °C

HF HALOGEN FREE
נטול הלוגן בהתאם לתקן EN 60754-2

85 °C

STANDARDS/APPROVALS

Reach Declaration

GEWISS S.p.A. Via Domenico Bosatelli 1
24069 Cenate Sotto - Bergamo - Italy
tel. +39 035 94 61 11 fax +39 035 94 69 09

www.gewiss.com
sat@gewiss.com
Last update 11/01/2025

Data, measures, designs and pictures are shown only as informative purposes, and could be changed without previous notice