Product Data Sheet

GW62458

קו מוצרי IEC 309 BTS

קו מוצרים של תקעים ושקעים קבועים וניידים לשימוש תעשייתי, בכפוף לתקני הגודל והביצועים שאוחדו ברמה הבינלאומית (IEC 60309) והוטמעו בתקנים האירופיים (EN 60309) והאיטלקיים (CEI 23-12). 125A -ו 63 שקעים ותקעים עם זרם נקוב של 90°, ליצירת חיגור חשמלי. קו המוצרים כולל תקעים קבועים של (CP) מצוידים במגע פיילוט נוסף 10° ושקעים קבועים של -10° ו-90°. מסוג השרוולים עשויים ממטיל פליז מוצק, Pt. CuZn40Pb2 (Cu 58%, Zn 40%, Pb 2%); מהדקים נגד שחרור עם ברגים בלתי ניתנים לאיבוד, ומהדק כבל מובנה עם כניסת כבל נגד שחיקה.

צבע	לבן	נקוב זרם (A)	16
IP דרגה	IP44	מס' של קטבים	2P
זעזוע התנגדות	IK08	אזכור שעה	12
סוג	להתקנה על טיח 10° שקע בזווית	נקוב מתח	40-50 V
תדר	50 - 60 Hz	יכולת הידוק מהדקים	ממ"ר 1.5-4 ממ"ר - כבלים קשיחים 1-2.5 כבלים גמישים
טמפרטורת הפעלה	-25 +40 °C	סוג חיווט	עם בורג
קוד חשמלי	2210	בדיקת תיל לוהט	850°C (650° - (חלקים אקטיביים) C חלקים פסיביים)
מספר פעולות כולל	> 5000	עומס יתר מותר	22 A
יכולת הפסקת זרם ב-1.1Un	20 A	התנגדות בידוד	> 10MΩ
לחץ תרמי עם כדור	125°C (80 - (חלקים אקטיביים) °C חלקים פסיביים)		

DIMENSIONAL

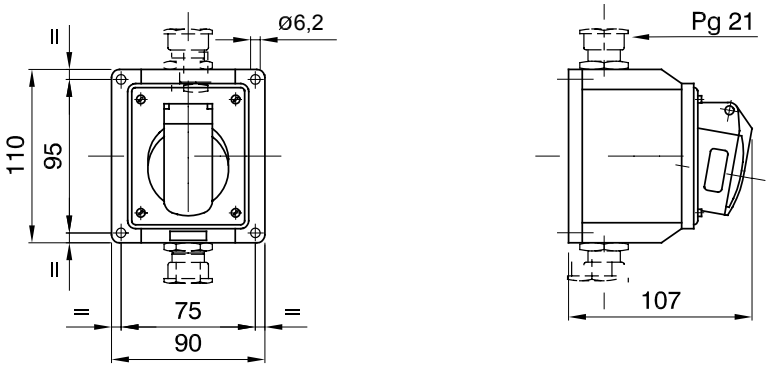

TECHNICAL SYMBOLOGY

STANDARDS/APPROVALS

Reach Declaration

GEWISS S.p.A. Via Domenico Bosatelli 1
24069 Cenate Sotto - Bergamo - Italy
tel. +39 035 94 61 11 fax +39 035 94 69 09

www.gewiss.com
sat@gewiss.com
Last update 02/01/2025

Data, measures, designs and pictures are shown only as informative purposes, and could be changed without previous notice