Product Data Sheet

GW62412

תקעים ושקעים IEC 309 HP קו מוצרי

קו מוצרים של תקעים ושקעים קבועים וניידים לשימוש תעשייתי, בכפוף לתקני הגודל והביצועים שאוחדו ברמה הבינלאומית (IEC 60309) והוטמעו בתקנים האירופיים (EN 60309) והאיטלקיים (CEI 23-12). קו המוצרים כולל תקעים קבועים של (CP) מצוידים במגע פיילוט נוסף ו- 10° ושקעים קבועים של 90°, ליצירת חיגור חשמלי. 125A -ו 63 שקעים ותקעים עם זרם נקוב של 90°. מסוג השרוולים עשויים ממטיל פליז מוצק, Pt. CuZn40Pb2 (Cu 58%, Zn 40%, Pb 2%); מהדקים נגד שחרור עם ברגים בלתי ניתנים לאיבוד, ומהדק כבל מובנה עם כניסת כבל נגד שחיקה.

32	נקוב זרם (A)	צהוב	צבע
2P+E	מס' של קטבים	IP44	IP דרגה
4	אזכור שעה	IK08	זעזוע התנגדות
להתקנה על טיח 10° שקע בזווית	סוג	100-130 V	נקוב מתח
ממ"ר 2.5-10 ממ"ר - כבלים קשיחים 2.5-6 כבלים גמישים	יכולת הידוק מהדקים	50/60 Hz	תדר
עם בורג	סוג חיווט	-25 +55 °C	טמפרטורת הפעלה
(חלקים פסיביים) C°850 (650° - חלקים אקטיביים) C°	בדיקת תיל לוהט	2210	קוד חשמלי
42 A	עומס יתר מותר	> 2000	מספר פעולות כולל
> 10MΩ	התנגדות בידוד	40 A	יכולת הפסקת זרם ב-1.1Un
		(חלקים פסיביים) C° חלקים אקטיביים) (80 - 125°C	לחץ תרמי עם כדור

DIMENSIONAL

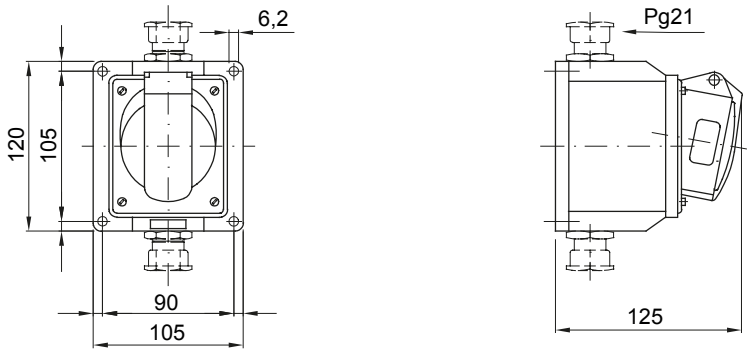

TECHNICAL SYMBOLOGY

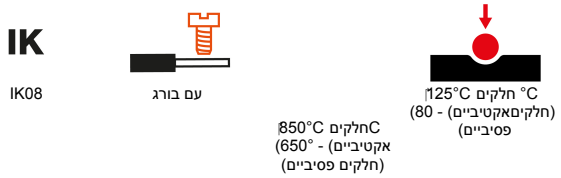

STANDARDS/APPROVALS

GEWISS S.p.A. Via Domenico Bosatelli 1
24069 Cenate Sotto - Bergamo - Italy
tel. +39 035 94 61 11 fax +39 035 94 69 09

www.gewiss.com
sat@gewiss.com
Last update 19/10/2024

Data, measures, designs and pictures are shown only as informative purposes, and could be changed without previous notice