Fiche produit

GW44636

Série 46

-

Pour coffrets LxH (mm)	200x254	Pour coffrets	44 CEP
Caractéristique matière	Tôle zinguée	Electrocod	1320

DIMENSIONS

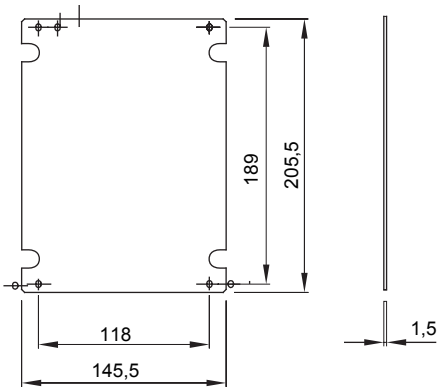

NORMES ET HOMOLOGATIONS