# Ficha Técnica Producto

## GWD9137

MSX

Descripción Interruttore automatico scatolato
Código MSX 160
Nº polos 3P+N
Corriente nominal 160 A
Disparador Electromecánico

| | | | |
|---|---|---|---|
| **CARACTERÍSTICAS ELÉCTRICAS** | - | **CARACTERÍSTICAS MECÁNICAS** | - |
| Norma de referencia | IEC/EN 60947-2 | Ejecución | Fijo - Enchufable |
| Categoría de uso | A | Montaje en carril DIN | Si, mediante accesorio |
| Frecuencia nominal (Hz) | 50 / 60 | Se puede equipar con mando motor | Si |
| Tensión nominal de funcionamiento (Ue) | 690 Vac - 250 Vdc | Enclavamiento compatible | Palanca - Flush |
| Tensión nominal de tensión soportada (Uimp) | 8 kV | Terminales suministrados | Delantero FC |
| Categoría de sobretensiones | IV | Posición de montaje | Cualquier |
| Tensión de aislamiento (Ui) | 800 V | Alimentación aguas arriba/aguas abajo | Si |
| Regulación térmica | 0,63 - 0,8 - 1 x In | Durabilidad eléctrica (415Vac) | 20.000 ciclos |
| Regulación magnética | 6 - 8 - 10 - 13 x In | Durabilidad mecánica | 30.000 ciclos |
| Protección del neutro | No protegido | Temperatura de empleo | -5°C +65°C |
| Potencia total disipada | 48.12 W | Temperatura de almacenaje | -20° +65° |
| Capacidad nominal de cierre en cortocircuito (Icm) | - | Peso (kg) | 1.9 |
| Corriente admisible de corta duración para 0,3s (Icw) | - | Ancho | 140 mm |
| Ajuste de IDN | - | Altura | 165 mm |
| Ajuste DT | - | Profundidad | 68 mm |
| **CAPACIDAD DE CORTE EXTREMA UCI** | - | **CAPACIDAD DE CORTE DE SERVICIO (ICS)** | - |
| 220/240Vac | 65 kA | 220/240Vac | 65 kA |
| 400/415Vac | 36 kA | 400/415Vac | 36 kA |
| 440Vac | 25 kA | 440Vac | 25 kA |
| 525Vac | 25 kA | 525Vac | 25 kA |
| 690Vac | 7,5 kA | 690Vac | 7,5 kA |
| 250Vdc | 40 kA | 250Vdc | 40 kA |

## DIMENSIONAL

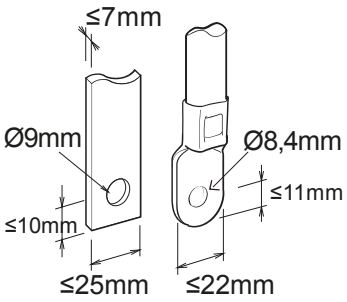


GEWISS S.p.A. Via Domenico Bosatelli 1
24069 Cenate Sotto - Bergamo - Italy
tel. +39 035 94 61 11 fax +39 035 94 69 09

www.gewiss.com
sat@gewiss.com
Última actualización 28/12/2024

Datos, medidas, dibujos y fotos son mostrados solamente a título informativo, siendo posible su modificación sin previo aviso

## MARCAS/APROBACIONES

CE