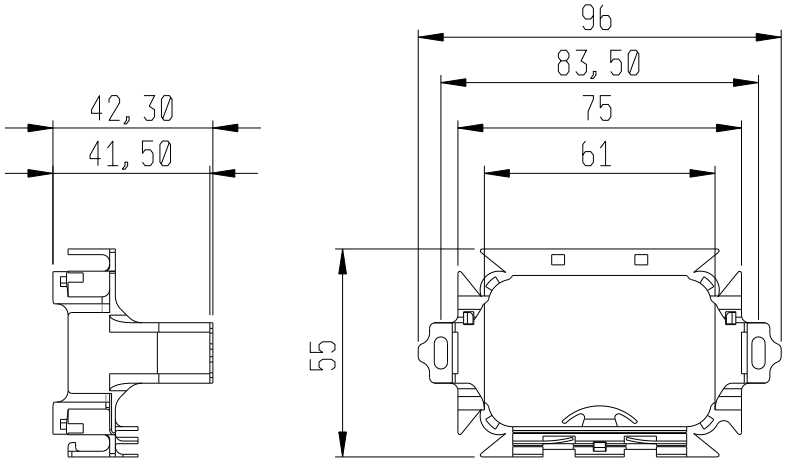

ROCCHETTO PORTA GIUNTI PER SCATOLE 3P
OPTICAL SPLICE HOLDER FOR 3M BOXES

GW38334